CONFEZIONATRICE AUTOMATICA BRT-134



CONFEZIONATRICE AUTOMATICA DI BORSE “SORMAPACK” mod. BRT-134

Macchina automatica per il confezionamento di prodotti ortofrutticoli in borse di rete tessuta tipo “Sormapack” con doppie bande larghe 75 o 90 o 120 mm, aventi la funzione di manico e personalizzazione del prodotto o in versione economica con la doppia banda utilizzata solo come manico. La chiusura della confezione avviene mediante termosaldatura. La BRT-134 è dotata di doppio tubo per cambio automatico in modo da non interrompere la produzione e avere il massimo rendimento. La macchina può essere dotata di etichettatrice elettronica per l’applicazione di un’etichetta adesiva, di dimensioni variabili, direttamente sulla banda laterale. Peso delle confezioni da 0.5 a 3 kg.

AUTOMATIC MACHINE “SORMAPACK SYSTEM” mod. BRT-134

The machine has been designed for the packaging of fresh fruit and vegetables into knitted netting Sormapack bags with 2 thermal sealed side plastic bands (75 - 90 - 120mm. wide), from the top to the bottom of the bag. This band customizes the produce as it can be printed with the logo of the packer and the information of the produce packed. The hollow-punch in the upper side of the bag acts as handle. Two tubes holding the netting (diameter 190 mm.) allow the automatic change of the tube, without stopping the machine, when the netting is finished onto the working tube. The electronic printer/labeler directly applies the adhesive label onto the side band. Weight of the packs: 0,5 to 3 kg.

CONDITIONNEUSE AUTOMATIQUE DE SACS “SORMAPACK” mod. BRT-134

Machine automatique pour le conditionnement de fruits et légumes en filet tissé type “Sormapack” avec double bande de75, 90 ou 120 mm de large, ayant la fonction de poignée et permettant la personnalisation du produit; ou en version économique, avec la double bande utilisée seulement comme poignée. Fermeture de la confection par thermosoudure. La BRT-134 est équipée d’un double tube pour le changement automatique, de manière à ne pas interrompre la production et avoir un rendement optimal. La machine peut être équipée d’une étiqueteuse électronique pour l’application d’étiquettes adhésives, de dimensions variables, directement sur la bande latérale. Poids des confections: De 0,5 à 3 kg.

NETZVERSCHLIESSAUTOMAT “SORMAPACK” mod. BRT-134

Der Netzverschließautomat BRT-134 ist eine vollautomatische Maschine zum Verpacken von Agrarprodukten in Netze “Sormapack” mit Banderole (75, 90 oder 120 mm breit). Die Banderole dient als Tragegriff und als Träger für ein Auszeichnungsetikett. In der Economy-Version, wird die Banderole nicht ganzflächig genutzt sondern lediglich als Griff und Träger für die Auszeichnung. Das Verschließen des Netzes erfolgt über Verschweißung. Die Maschine ist mit einem automatischen Rohrwechsel ausgestattet, damit die Produktion nicht unterbrochen wird. Die Auszeichnung erfolgt über ein Thermo-Klebeetikett, welches über Thermodrucker mit allen notwendigen Daten bedruckt werden kann.

MAQUINA CONFECCIONADORA DE BOLSAS “SORMAPACK” mod. BRT-134

Màquina automàtica para el confeccionamiento de productos hortofrutìcolas en bolsa de red tejida tipo SORMAPACK condoble banda largo 75 o 90 o 120 mm, teniendo la funciòn deasa y personalizaciòn del producto o en versiòn economica con la doble banda utilizada solo como asa. El cierre de la confecciòn se realiza mediante termosoldadura. La BRT-134 està compuesta de un doble tubo para el cambio automàtico con el fin de no interrumpir la producciòn y tener el màximo rendimiento. La màquina puede estar dotada de una etiquetadora electrònica para la aplicaciòn de una etiqueta adhesiva, de dimensiones variables, directamente en la banda lateral. Peso de la confecciòn de 0.5 a 3 Kg.

DATI TECNICI/TECHNICAL DATA

PRODUZIONE OUTPUT PRODUCTION LEISTUNG PRODUCCIÓN	25 - 30 bags/minute approx., on 1 kg. depending on the produce and the size of the bag. 18 - 23 bags/minute on “CHEAP” type
POTENZA ELETTRICA INSTALLATA INSTALLED POWER PUISSANCE ELECTRIQUE INSTALLÉE ANSCHLUSSWERT ELEKTR POTENCIA ELÉCTRICA INSTALADA	3 kW · 50 Hz · 400 V
CONSUMO ARIA AIR CONSUMPTION CONSOMMATION D’AIR LUFTVERBRAUCH CONSUMO DE AIRE	1000 Nl/min · 6 bar

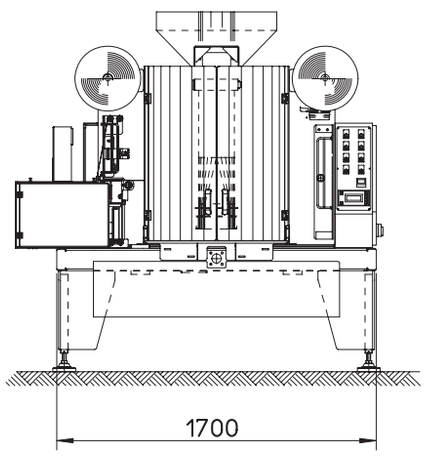

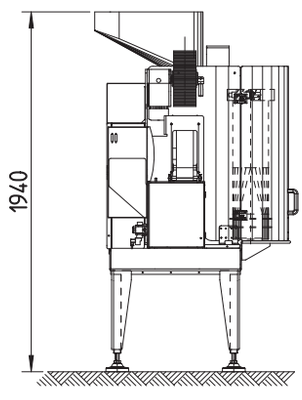

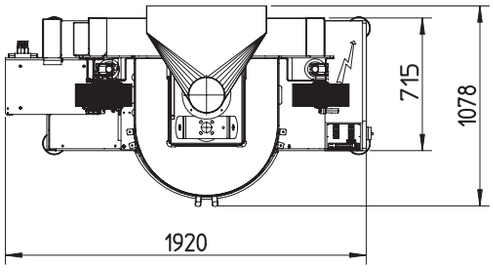

CONFEZIONATRICE AUTOMATICA BRT-134

AGENTE DI ZONA / LOCAL DEALER

SORMA SpA
Via Delle Mele, 65 - 47522 Cesena (FC) ITALY
Tel. (+39) 0547.41.86.11 - Fax (+39) 0547.41.86.29
sorma@sormaitalia.com - www.sormaitalia.com